My Home upravljanje razsvetljave in rolet:

Značilnosti BUS sistema

Značilnosti sistema

Značilnosti My Home BUS sistema

legrand

WDS DIVISION

My Home SCS BUS sistem:

- Glede na velikost in funkcije namenjen predvsem bivalnim enotam
- Način inštalacije podoben klasični inštalaciji
- Na voljo v istih stikalnih programih, kot klasična stikala

Vila

Stanovanje

3

Sestava BUS sistema

legrand
WDS DIVISION

Brez centralne nadzorne enote
Brez centralne konfiguracije

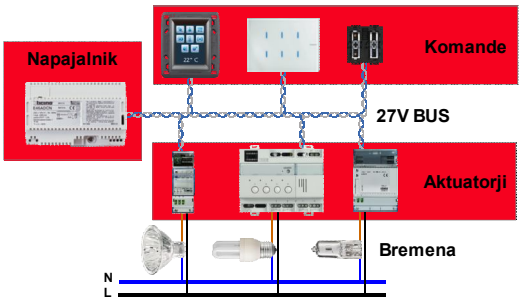

4

Značilnisti SCS BUS ožičenja

legrand
WDS DIVISION

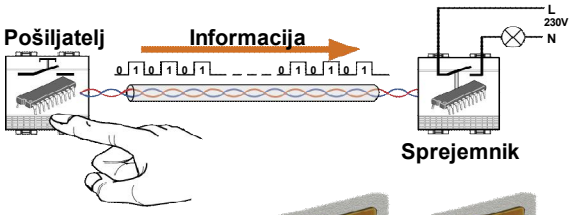

27V d.c. NEPOLARIZIRAN
Napajanje in prenos podatkov

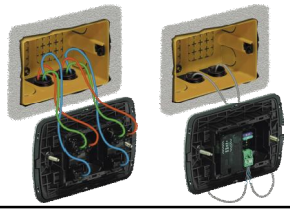

5

Vrste bremen

legrand
WDS DIVISION

Halogenske sijalke

Fluorescentne sijalke

Žarnice s posebnimi plini

Motorji gor/dol levo/desno

Žarilna nitka

LED

Motorji vklop/izklop

6

Wide catalogue range

legrand

WDS DIVISION

Uporabniški vmesniki

Aktuatorji

Zatemnilniki

Vmesniki

Pripomočki

7

Klasična konfiguracija

legrand

WDS DIVISION

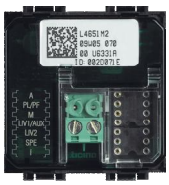

Konfiguracija pomeni:

- Dodelitev logičnega naslova
- Določitev načina delovanja

8

Klasična konfiguracija - prednosti

legrand

WDS DIVISION

Konfiguracija je vidna

Posebna orodja niso potrebna

Za vzdrževanje sistema niso potrebne posebne pristojnosti

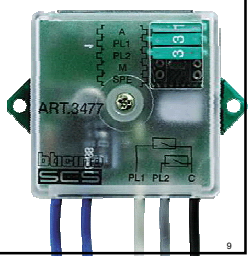

9

Virtualna konfiguracija

legrand
WDS DIVISION

Z virtualno konfiguracijo lahko konfiguriramo:

- Naprave avtomatizacije
- Naprave termoregulacije
- Naprave za upravljanje energije

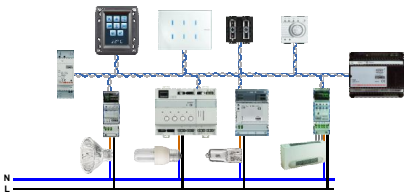

10

Virtualna konfiguracija - prednosti

legrand
WDS DIVISION

Nalaganje in shranjevanje konfiguracije

Skeniranje sistema

Hireje in brez konfiguratorjev

Enostavna ponovna konfiguracija

Konfiguracijo lahko kloniramo!

11

Prosta struktura BUS kabliranja

legrand
WDS DIVISION

Izbira glede na obstoječo inštalacijo, način adaptacije...

Samo eno pravilo: BREZ ZAKLJUČENIH ZANK

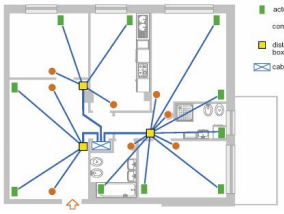

Zvezdno ožičenje

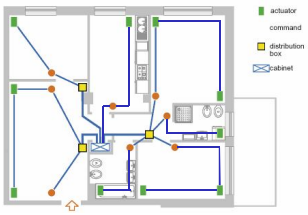

Prosto ožičenje

12

Fizične omejitve sistema: razdalja

legrand
WDS DIVISION

Samo za en napajalnik! Sistem lahko razširimo!

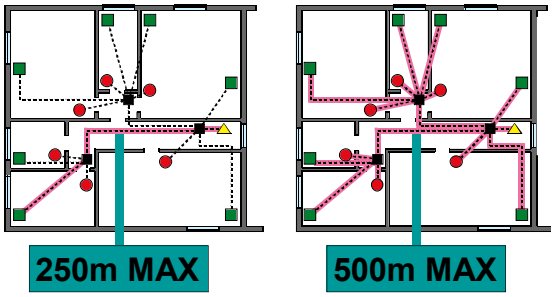

Napajalnik Aktuator Komanda

13

Fizične omejitve sistema: poraba

legrand
WDS DIVISION

1.200mA je na voljo s standardnim napajalnikom

600mA je na voljo s kompaktnim napajalnikom

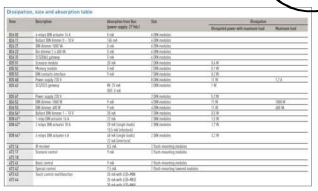

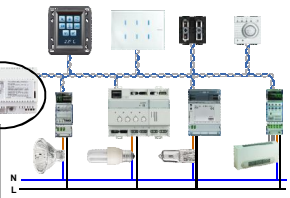

Preverite porabo v tabeli tehničnega priročnika

Samo en napajalnik! Sistem lahko razširimo!

15

Logične omejitve

legrand
WDS DIVISION

9 PL za vsako območje

9 območij

9 x 9 = 81 naslovov
(Aktuatorjev, komande imaje enake naslove)

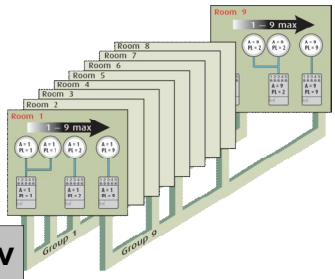

Samo en napajalnik v sistemu! Sistem lahko razširimo!

My Home – za bivalne prostore

17

Povezan s sistemom za upravljanje razsvetljave

legrand

WDS DIVISION

Nekatere My Home naprave se lahko uporabljajo tudi v sistemu za upravljanje razsvetljave.

V tem primeru upoštevamo druge omejitve.

18

Konfiguracija

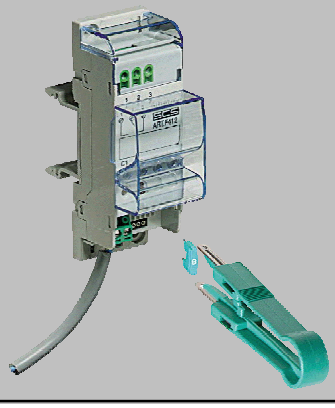

Koncept kofiguracije

legrand

WDS DIVISION

1. Določimo naslov in tako določimo povezavo pošiljatelj-sprejemnik.
2. Nastavimo način delovanja posamezne naprave

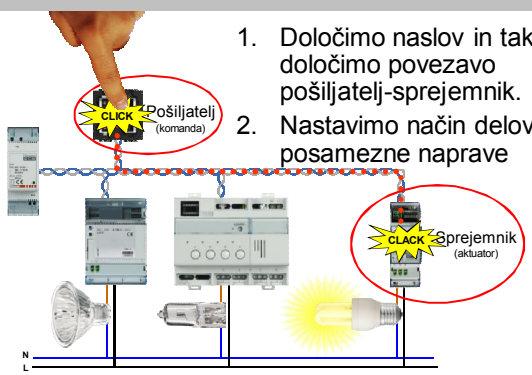

20

Logika konfiguracije: območje

legrand
WDS DIVISION

Objekt razdelimo na območja!

Največ 9 A (Area) območij!

Vsako območje ima največ 9 PL (Point of light) pripadajočih luči

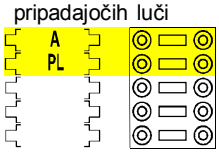

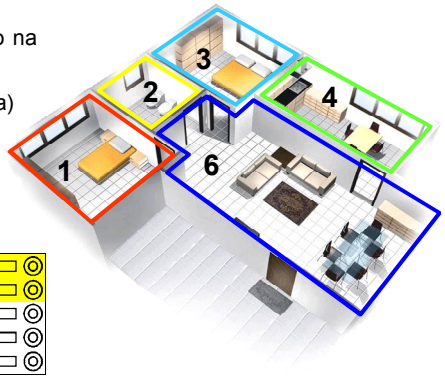

21

Logika konfiguracije: luči

legrand
WDS DIVISION

Določite pripadajoče luči posameznemu območju = **PL**

Največ 9 tokokrogov

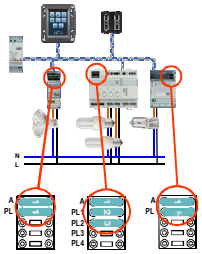

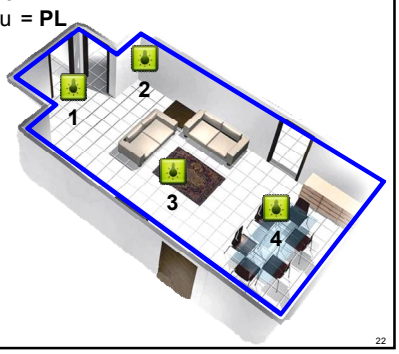

22

Logika konfiguracije: motorji

legrand
WDS DIVISION

Konfiguracija aktuatorjev za motorje

PL1=PL2 za medsebojno blokado relejev

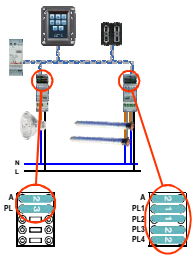

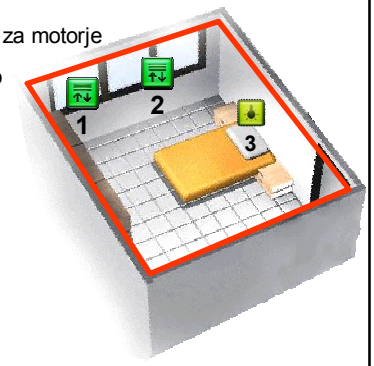

23

Upravljanje točka - točka

legrand
WDS DIVISION

Ukaz za samo en aktuator (isti A in isti PL)

	Komanda		Aktuator
A	2	A	2
PL	3	PL	3

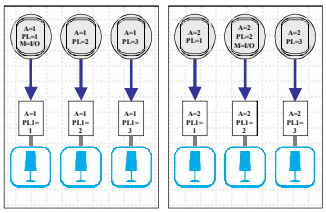

24

Upravljanje motorjev točka - točka

legrand
WDS DIVISION

Ukaz za samo en aktuator (isti A in isti PL) z ↑↓ in ↑↓M

Motorji kot: rolete, zavese, žaluzije...

	Komanda		Aktuator
A	2	A	2
PL	3	PL	3
M	↑↓	M	↑↓

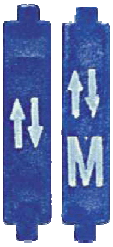

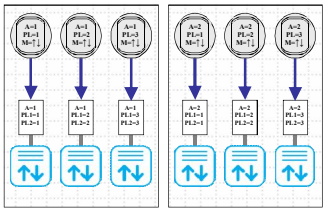

25

Območno upravljanje

legrand
WDS DIVISION

Ukaz za vse aktuatorje z isto A konfiguracijo (AMB)

	Komanda		Aktuator	Aktuator
A	AMB	A	2	2
PL	2	PL1	2	3
M	↑↓	PL2	2	3

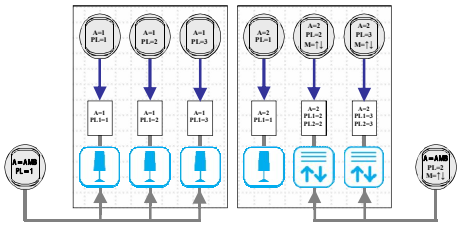

26

Skupinsko upravljanje

legrand
WDS DIVISION

Ukaz za vse aktuatorje z isto konfiguracijo G (GR)

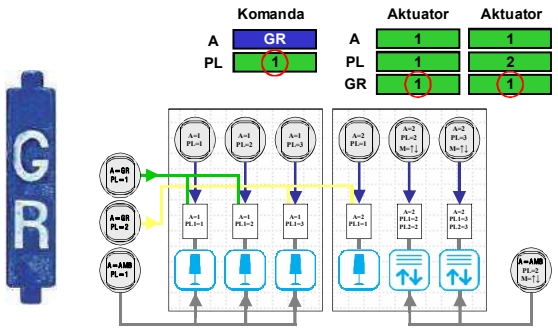

27

Generalno upravljanje

legrand
WDS DIVISION

Generalni ukaz za vse aktuatorje za luči ali za vse aktuatorje za motorje

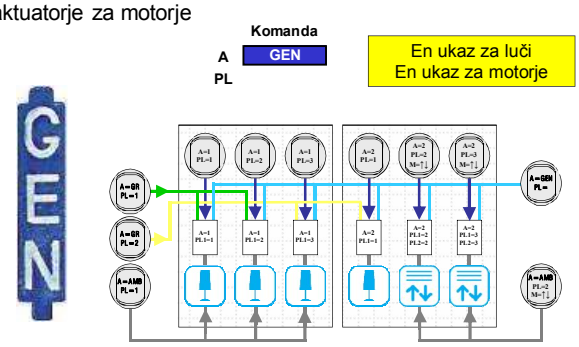

28

Razširjeno upravljanje

legrand
WDS DIVISION

Razširjeno upravljanje točka - točka med logično razšijenimi lokalnimi BUS sistemi.

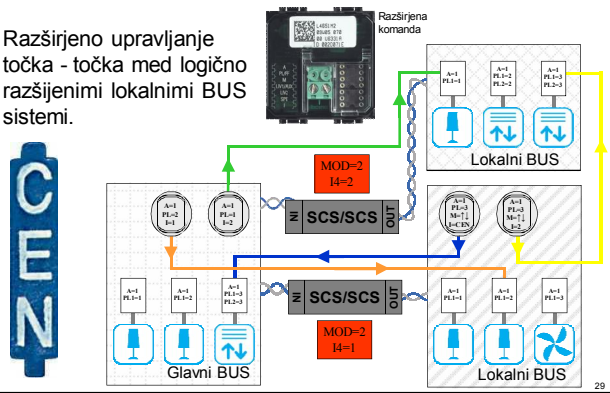

29

Konfiguracija za posebne ukaze

legrand
WDS DIVISION

Ukazi za luči:	**Konfigurator:**
Časovni ukaz za vklop	1-8
Ukaz za vklop	ON
Ukaz za izklop	OFF
Ukaz za tipkalo	PUL
Ukaz za vklop/izklop	O/I

Ukazi za motorje:

GOR / DOL bistabilni ukaz (stikalo)	↑↓
GOR / DOL monostabilni ukaz (tipkalo)	↑↓M

30

Osnovna konfiguracija scenarijev

legrand
WDS DIVISION

Enostavni scenariji z lučmi in motorji
- 4 scenariji na komando
- 16 scenarijev na DIN modul (spomin)
- Konfiguracija scenarijev (klasična-virtualna)
- Prilagodljivi scenariji (pritisni & se nauči)
- Lahko je v območju A=0, PL=1..9

Enostavno spreminjanje scenarijev

4 - scenarijska tipka

Scenarijski modul

32

Slave konfiguracija

legrand
WDS DIVISION

2 aktuatorja z isto konfiguracijo ne smeta obstajati!

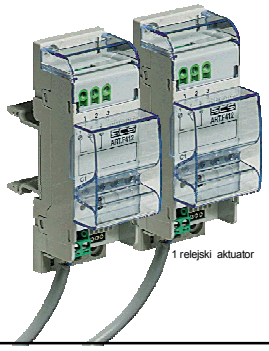

1 relejski aktuator

Za drugega in naslednje uporabimo SLAVE

33

Spominski modul

legrand
WDS DIVISION

Shrani stanje sistema v primeru izpada

Memory module

- *Enota potrebuje A/PL naslov*
- *Lahko je v območju A=0*

A	○	○
PL	○	○

A= **0**
PL= **1 to 9**

- *1 modul za vsak sistem*
- *(tudi za fizične razširitve)*

34

Razširitev sistema

Možnosti razširitve SCS sistema

legrand
WDS DIVISION

SCS sistem ima **Fizične** & **Logične** omejitve, ki jih lahko presežemo:

– **Fizične**: Razdalja & Poraba Podaljšanje BUS-a
– **Logične**: Naslovi Podaljšanje BUS-a

SCS sistem se lahko nadgradi z **RADIO** & **LAN** :

–Če ni mogoče inštalirati BUS vodila RADIO razširitev
–Upravljanje preko spleta ali pametnega telefona LAN razširitev

36

Razširitev BUS sistema zaradi porabe ali razdalje

WDS DIVISION

En sistem ima 1200mA & 500m

Fizična razširitev poveča omejitve sistema

37

Omejitve fizičnih razširitev: max 6A & 2.5km

(največ 4 vmesniki: 5 bus vodil)

WDS DIVISION

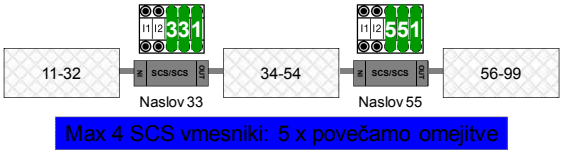

SCS vmesnik porabi en fizični naslov za povezavo dveh delov BUS sistema

Fizična razširitev MOD=1

I3 & I4 sta vezna naslova

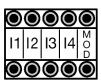

COMMAND	IN → OUT	OUT → IN
Point to point	PASS	PASS
Area	PASS	PASS
Group	PASS	PASS
General	PASS	PASS
Auxiliary	PASS	PASS
Extended	PASS	PASS

Vse vrste ukazov lahko prehajajo vmesnik v obe smeri.

38

Fizična razširitev: primer

79 naslovov, 3.6A toka, 1.5km skupne dolžine kablov

WDS DIVISION

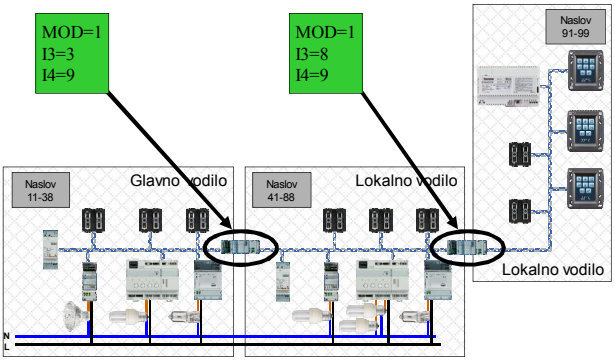

39

Logična razširitev BUS (število naslovov)

WDS DIVISION

En sistem ima na voljo 81 naslovov

Logična razširitev za povečanje omejitve SCS sistema

POVEČAMO 10 KRAT

810 naslovov

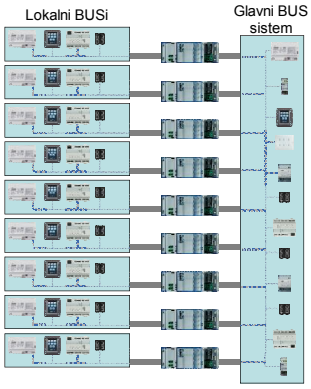

40

Pravila za logično razširitev: 810 naslovov

(največ 9 vmesnikov: 10 BUS-ov)

WDS DIVISION

Vsak SCS vmesnik doda eno cifro (stotico) v naslov naprave v sistemu

- Logična razširitev MOD=2
- I4 je naslov vmesnika

Nekateri ukazi so v eno smer blokirani: glej tabelo

COMMAND	IN → OUT	OUT → IN
Point to point	STOP	STOP
Area	STOP	STOP
Group	PASS	STOP
General	PASS	STOP
Auxiliary	PASS	PASS
Extended	PASS	PASS

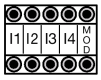

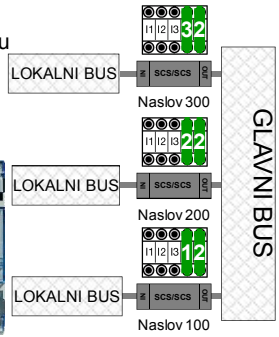

Največ 9 SCS vmesnikov z 10 BUS-i

41

Logična razširitev: primer

skupaj 243 naslovov, 3.6A toka in 1,5km skupne dožine vodnikov

WDS DIVISION

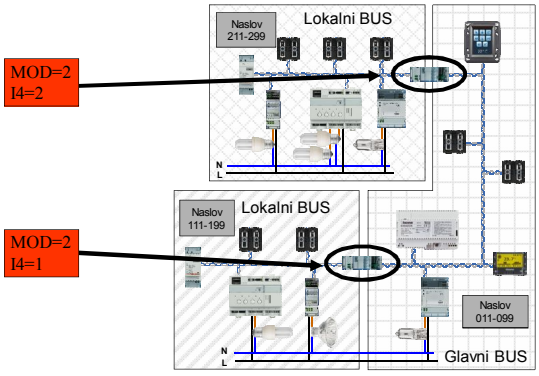

42

Primer: 2 logični in 1 fizična razširitev

skupaj 242 naslovov, 4.8A toka in 2km skupne dolžine BUS vodila

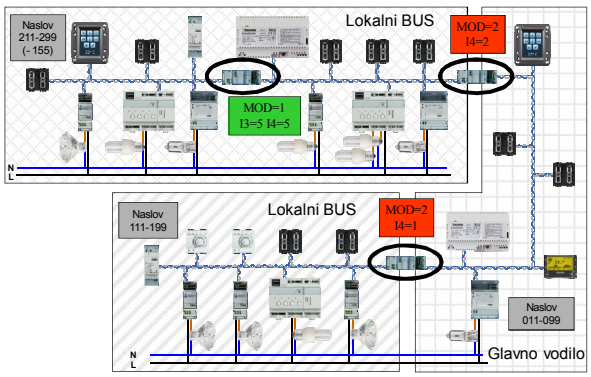

43

Bus-Radijska razširitev

Aplikacija z radijsko razširitvijo pomeni:

- Večja prilagodljivost inštalacije
  - Brezžično upravljanje
  - Ni potrebna inštalacija BUS vodila
- Podometna vgradnja aktuatorjev

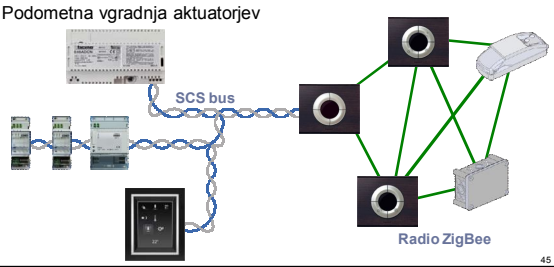

45